WM.ACB50-CW.001 0B

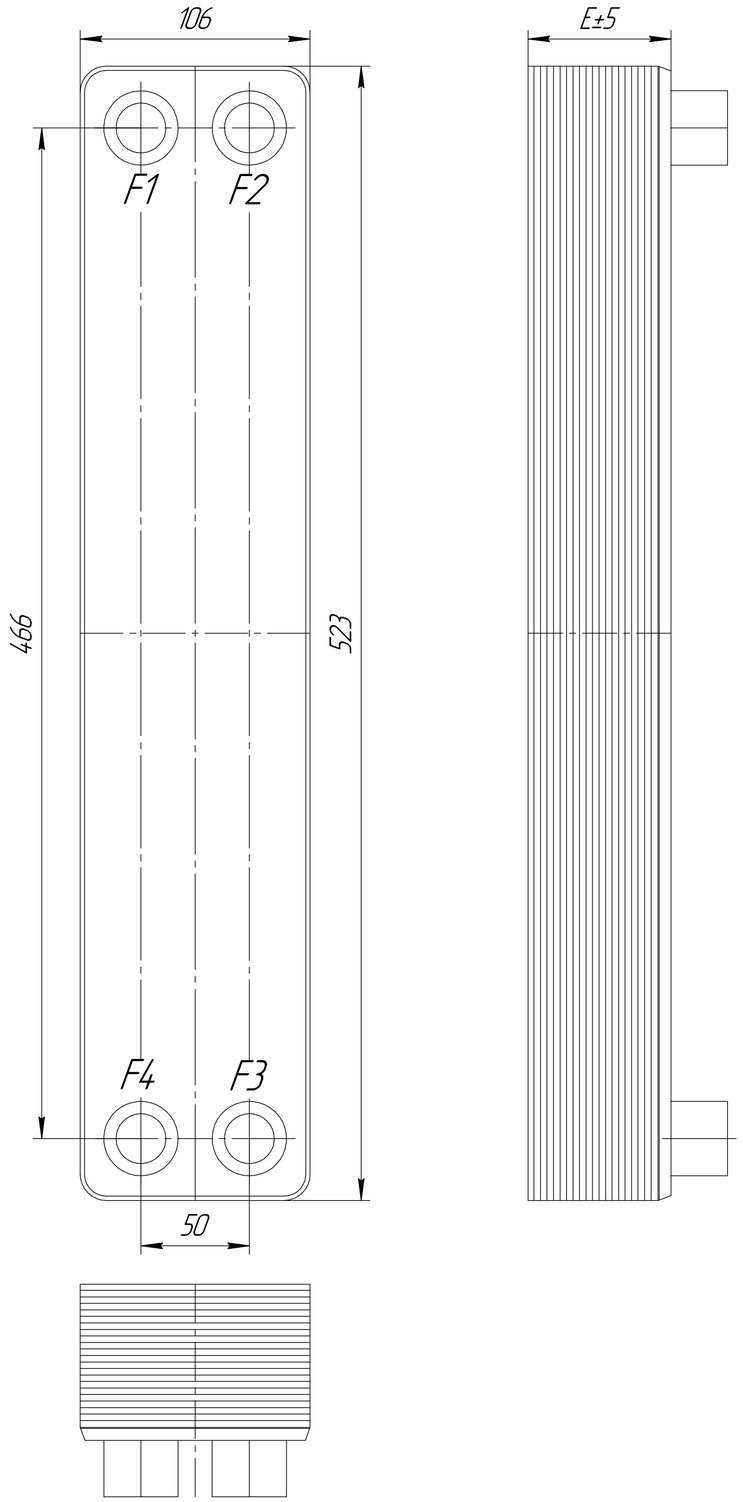

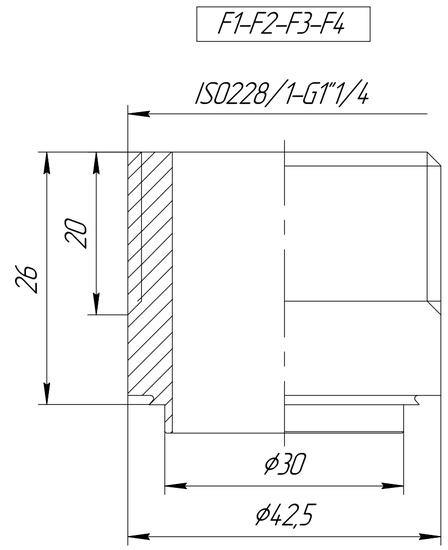

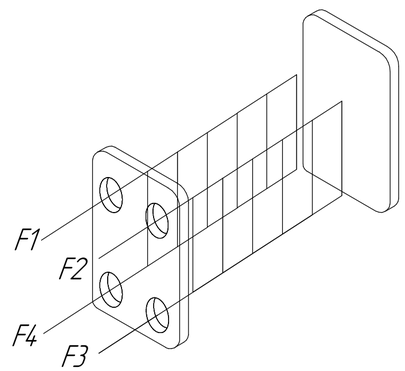

При использовании разница температур не должна превышать 80 °С.

Таблица технических характеристик	
Материал присоединения	AISI304
Материал корпуса	AISI304
Материал пластин	AISI316L
Материал припоя	Медь
Расчетное давление, МПа	3
Испытательное давление, МПа	4,5
Расчетная температура, °С	-196/+225
Толщина пластин, мм	0,34-0,4

№ п.п	Тип теплообменника	E, мм	Масса, кг
1	ACB50-10_D-CW	33	4,5
2	ACB50-20_D-CW	56	6,4
3	ACB50-30_D-CW	79	8,3
4	ACB50-40_D-CW	102	10,2
5	ACB50-50_D-CW	125	12,1
6	ACB50-60_D-CW	147	14
7	ACB50-70_D-CW	170	15,9

					WM.ACB50-CW.001 0B			
Изм.	Лист	№ докум.	Подп.	Дата	Аппарат теплообменный пластинчатый паянный ACB50-CW	Лит.	Масса	Масштаб
Разраб.		Шевченко					-	1:2
Пров.						Лист	Листов 1	
Т.контр.								
						ООО "Варм"		
Н.контр.								
Утв.		Лях						

Перв. примен. | Справ. № | Подп. и дата | Инв. № дубл. | Взам. инв. № | Подп. и дата | Инв. № подл.

Копировал | Формат А2